S＝1：25

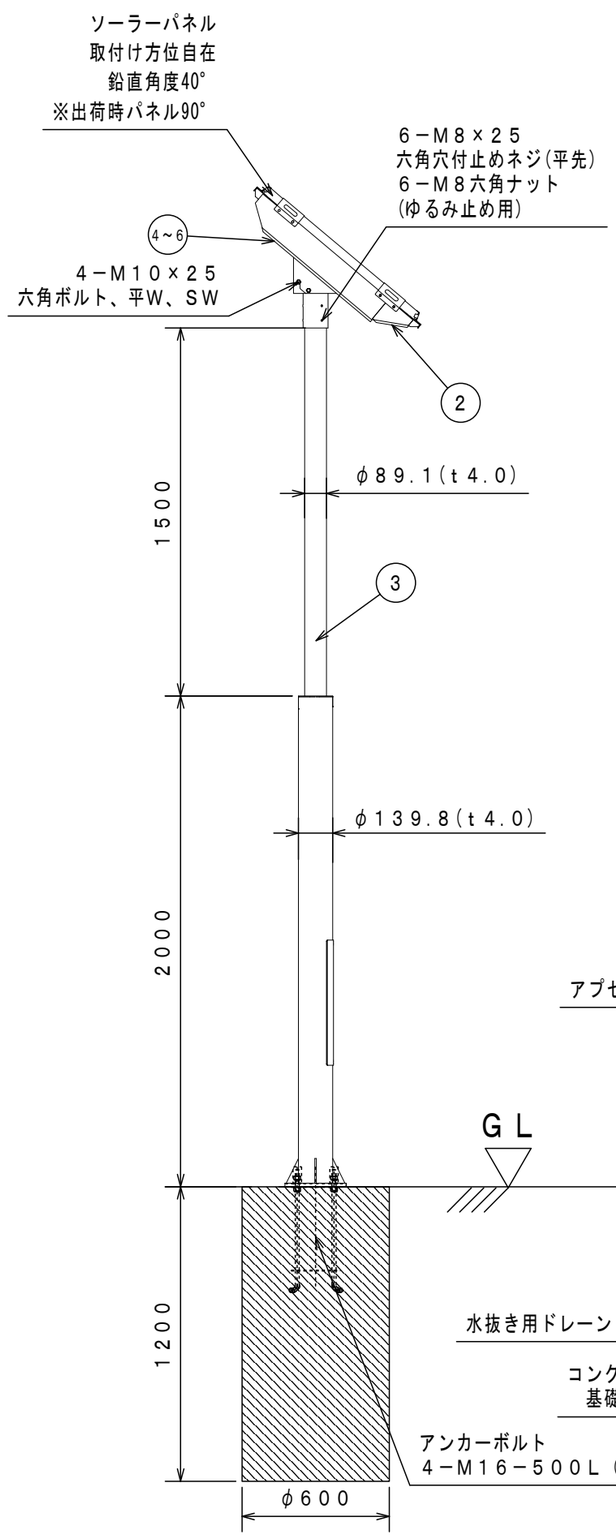

※製品の改良の為、予告なく仕様変更する場合がございますのでご了承ください。

LED照明部詳細図
ソーラーパネル背面

S＝1：25

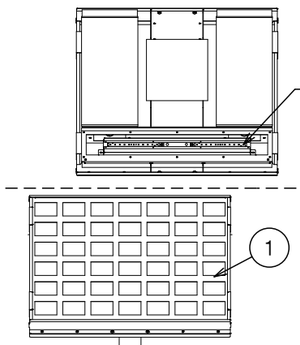

日の入り／日の出検知

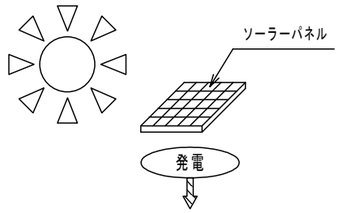

照明制御　動作フロー

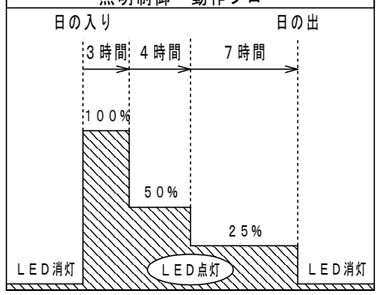

Smart discharge system (SDS) について

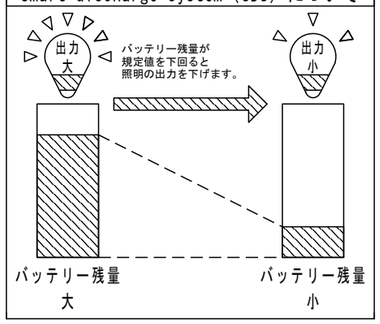

S＝1：10

ベース部詳細図

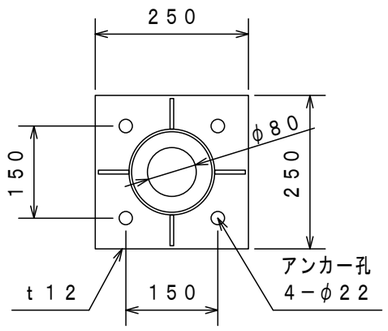

【製品シール】
LED照明器具
型式 SOB101.6-350R1-SIP18-B2
消費電力　18W
定格電圧　DC12V
周波数　－
製造番号　FK********
保護等級　IP23
20**年製造
株式会社共立電照

器具使用部材一覧（弊社指定）			数量
基板	EFK-011AR	19G-50W	2
	SNT-011ARO	GW-50X	
	ASZ-011CRO		
LED基板配線	1直2並列1系統		
レンズ	－		－
グローブ	両面マット	－	1
	－	－	
－	－	－	－

部番	部品名	材質・材厚	数量	備考
1	ソーラーパネル	単結晶シリコン	1	－
2	LED	LED-11-UNIT	2	－
3	ポール	SUS304	1	粉体焼付塗装
4	制御ボックス	SUS304	1	粉体焼付塗装
5	バッテリー	DC11.5V/230Wh	2	－
6	充電コントローラー	DC12V	1	－
7	－	－	－	－
8	－	－	－	－

基礎サイズ参考値（mm）		
設計風速	基礎幅 φまたは□	基礎深さ
60m／s	600	1200
	800	900
	1000	600
50m／s	600	1100
	800	800
	1000	500
40m／s	600	900
	800	600
	1000	500

※ソーラーパネル設置角度40度

部位	仕上色	色票番号	艶
全体	グレー	3.7GY6.8／0.1	5分艶
	ダークブラウン	10YR2／1	5分艶
－	－	－	－
－	－	－	－
－	－	－	－
－	－	－	－
－	－	－	－

器具型式	
	SOB101.6-350R1-SIP18-B2
	NETIS登録番号 QS-200021-A

設置場所、向きについて

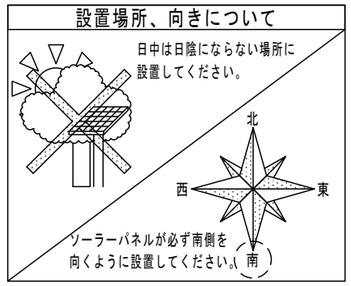

無日照対応　365日ほぼ毎日点灯
※ただし、バッテリーの状態に依存します。
※悪天候時は、Smart discharge systemが動作し、照明器具の電力を下げてバッテリーを節約します。
※パネル表面は月に1度程度清掃を行い、汚れのないようにしてください。

寸法許容差	
寸法（mm）	許容差（mm）
200以下	±2
200～450	±3
450～700	±3
700以上	±5

使用上のご注意

・周囲温度－10℃～40℃の範囲でご使用ください。
・LED素子は使用環境温度により、寿命が著しく減少します。周囲温度範囲内でご使用ください。
・LED素子には個体差があります。同一商品でも明るさや光色にバラツキがありますのであらかじめご了承ください。
・防水コネクタによる接続の場合、確実に根元まで接続してください。
・記載された性能・仕様等は、技術開発の進歩に伴い、予告なしに変更することがありますのであらかじめご了承ください。
・ご使用になる前に、取扱説明書をよくお読みになり、正しくご使用ください。
・ソーラーパネルが必ず南側を向くように設置してください。また、日中は日陰にならない場所に設置してください。
・ソーラーパネル及び照明器具の向きは360度回転可能です。

安全上のご注意

・LED照明部は下向き専用です。それ以外の取付をされると火災・器具落下の原因となります。
・器具全体や一部及び前面部に材質を問わず、覆ったり被せたりしないでください。火災・感電・故障の原因となります。
・強い衝撃や振動が加わる場所、腐食性ガス、化学系ガス等の付近では使用しないでください。器具落下及び故障の原因となります。

バッテリー情報	
公称電圧（DC－V）	11.5
公称容量（Ah）	20
公称容量（Wh）	230
寿命（サイクル）	20000
保護	過充電・過放電防止
分類	リチウムイオン二次電池

ソーラーパネル情報	
最大公称電圧（DC－V）	21.8
最大公称電流（A）	5.51
公称最大出力（W）	120
外形寸法（mm）	818×812×35

照明器具情報	
消費電力（W）※LED灯具のみ	18.0W
器具光束（lm）	2700
色温度（K）	5000
演色評価数	Ra70
器具重量（kg）※ポール全体	97
保護等級	IP23
耐風速（m／s）	60

	DATE	NAME	APPROVED
DRAWN	2023/10/17	松　川	佐藤
CHECKED	2025/11/27		

株式会社 共立電照

TITLE: ソーラー充電式LED照明灯 シンプルタイプ　外形図

DWG. No

FILE No. 1. ソーラー充電式LED照明灯　21

SHEET

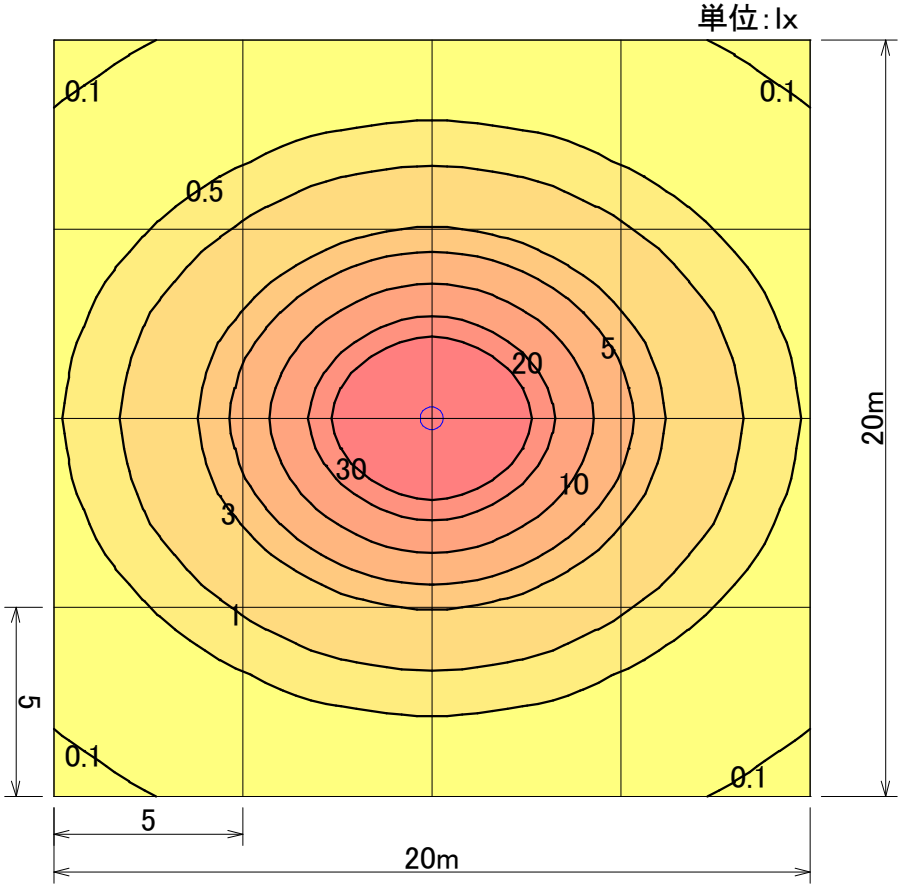

器具品番	SOB101.6-350R1-SIP18-B2
ランプ	LED-11-UNIT
全光束	4000 lm
保守率	0.70
器具コード	#Z04988
取付高さ	3.5 m
取付台数	1 台

	全体
平均照度	4.65 lx
最小照度	0.06 lx
最大照度	80.00 lx

ソーラー充電式LED照明灯　シンプルタイプ	水平面照度分布図　計算面高さ0m	作成	2025.11.27	株式会社共立電照
		縮尺	1/200	

A