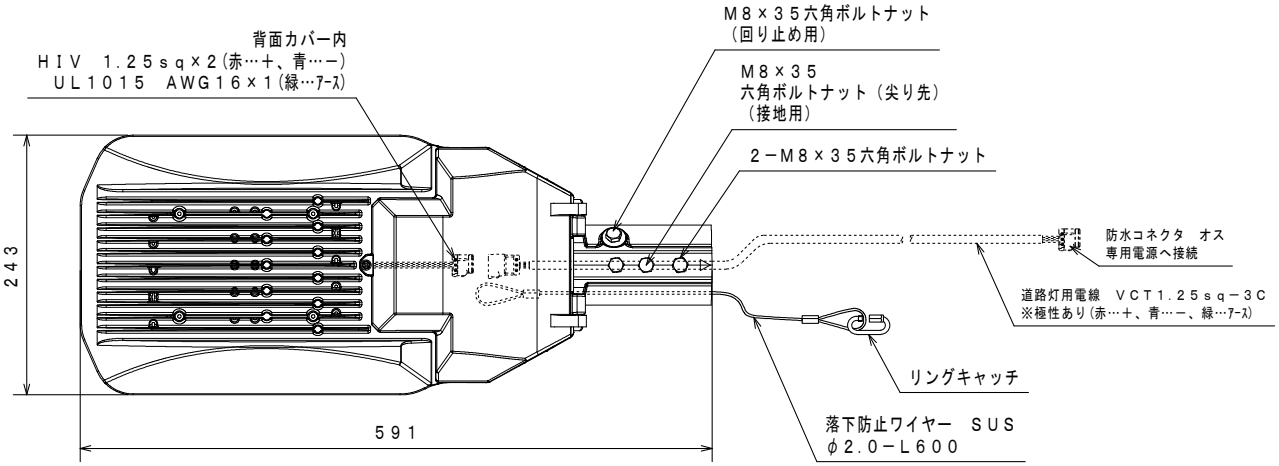

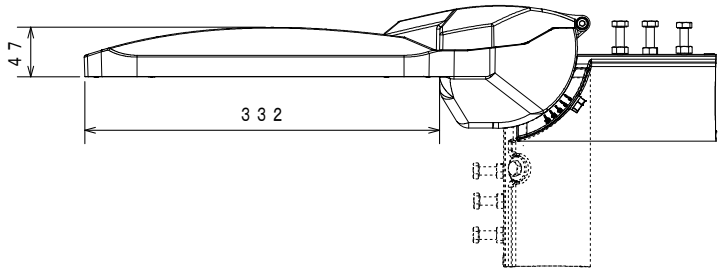

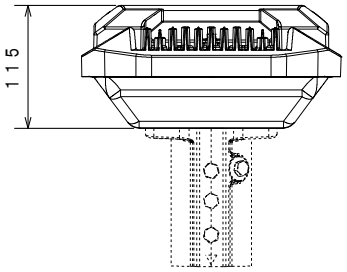

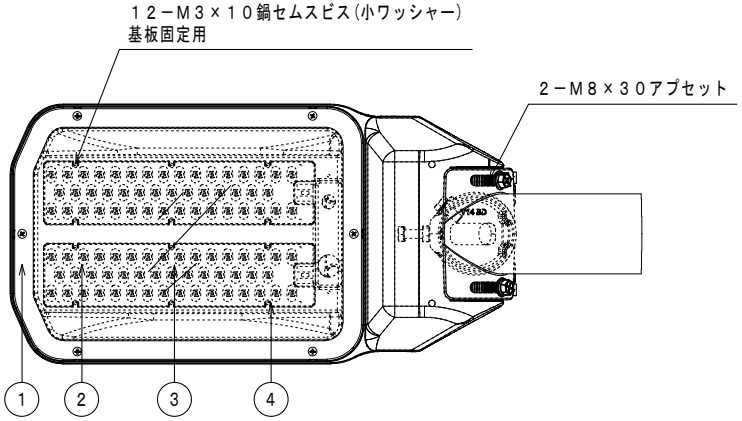

器具使用部材一覧(弊社指定)				数量
基板	GAE-037ARN	19G-50W		2
	−	−		
	−	−		
LED基板配線	2直1並列1系統			
レンズ	**L-28AR			2
グローブ	強化ガラス	t4.0	−	1
	−	−	−	
アダプタ	φ60.5	φ48.6	−	1

部番	部品名	材質・材厚	数量	備考
1	本体	アルミダイカスト	1	粉体焼付塗装
2	LED	LED-46-UNIT	2	−
3	レンズ	ポリカーボネート	2	連続照明用
4	ガラスカバー	強化ガラス(t4.0)	1	−
5				
6				
7				
8				

適合電源装置一覧(弊社指定)		数量
標準(調光無)	FKβ2-700-130NAi2	1
	−	
−	−	
−	−	
−	−	
電源金具	有 無	

部位	仕上色	色票番号	艶
本体	グレー	3.7GY6.8/0.1	5分艶
	ダークブラウン	10YR2/1	5分艶
	ホワイト	5.4BG9.3/0.1	全艶
−	−	−	−
	−	−	−
	−	−	−
−	−	−	−

電線長(m)						数量
標準	3	10	14	−	−	1
特殊						

※標準外の仕様の場合はオプションとなります。

器具型式		
	FK-STK45GR2SV14-G (初期光束補正機能付き)	
	建電協型式	KCE070-2、KCE070-3(2)
	国交省ガイドライン	タイプ:f,g,o,q,s,u

※標準で重耐塩仕様になります(−J)。

※直線・曲線ポール φ60.5・φ48.6兼用
・アーム・ポールは、あらかじめ抜け止め用穴加工・
落下防止バー加工を施してください。

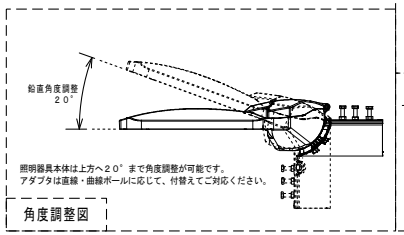

角度調整図

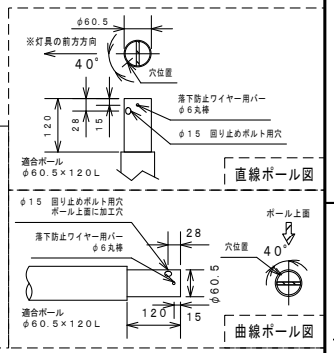

直線ポール図

曲線ポール図

寸法許容差	
寸法(mm)	許容差(mm)
200以下	±2
200〜450	±3
450〜700	±3
700以上	±5

入力電圧(V)		100	200
定格入力電流(A)	点灯初期値(最小値)	0.38	0.20
	9万時間点灯後(最大値)	0.47	0.24
	9万時間点灯(平均値)	0.43	0.22
定格入力電力(W)	点灯初期値(最小値)	36	36
	9万時間点灯後(最大値)	45	45
	9万時間点灯(平均値)	41	41
定格入力容量(VA)		47	48

全光束(lm)	10600
器具光束(lm)	8200
維持光束(lm)	6560
色温度(K)	5000
演色評価数	Ra70
質量(kg)	5.3
保護等級	IP23/IP66(LED光源部)
受圧面積(㎡)	正面:0.04 側面:0.039
周波数(Hz)	−
力率	0.90以上
初期光束補正(%)	80
光束維持時間(h)	90000
梱包最大寸法 W×D×H(mm)	480×360×140

使用上のご注意

・周囲温度−10℃〜40℃の範囲でご使用ください。
・LED素子は使用環境温度により、寿命が著しく減少します。周囲温度範囲内でご使用ください。
・LED素子には個体差があります。同一商品でも明るさや光色にバラツキがありますのであらかじめご了承ください。
・防水コネクタによる接続の場合、確実に根元まで接続してください。
・調光装置と併用や特殊用途・特殊環境でご使用される場合は、別途ご相談ください。
・記載された性能・仕様等は、技術開発の進歩に伴い、予告なしに変更することがありますのであらかじめご了承ください。
・ご使用になる前に、取扱説明書をよくお読みになり、正しくご使用ください。

安全上のご注意

・この器具は下向き専用です。それ以外の取付をされると火災・器具落下の原因となります。
・器具全体や一部及び前面部に材質を問わず、覆ったり被せたりしないでください。火災・感電・故障の原因となります。
・強い衝撃や振動が加わる場所、腐食性ガス、化学系ガス等の付近では使用しないでください。器具落下及び故障の原因となります。
・湿水する恐れがある場所では使用しないでください。感電の原因となります。

【製品シール】

LED照明器具
型式 FK-STK45GR2SV14-G
消費電力 45W
定格電圧 DC130V(専用電源)
周波数 −
製造番号 FK********
保護等級 IP23/IP66(LED光源部) 【取扱説明書】
20**年製造
株式会社共立電照
QR コード

	DATE	NAME	APPROVED
DRAWN	2024/06/14	松 川	佐藤
CHECKED	2025/10/16	緒 方	

株式会社 共立電照

TITLE ●LED道路灯 天の川 45W
連続照明 電源別置型

DWG. No
FILE No. 6. 道路灯 93
SHEET

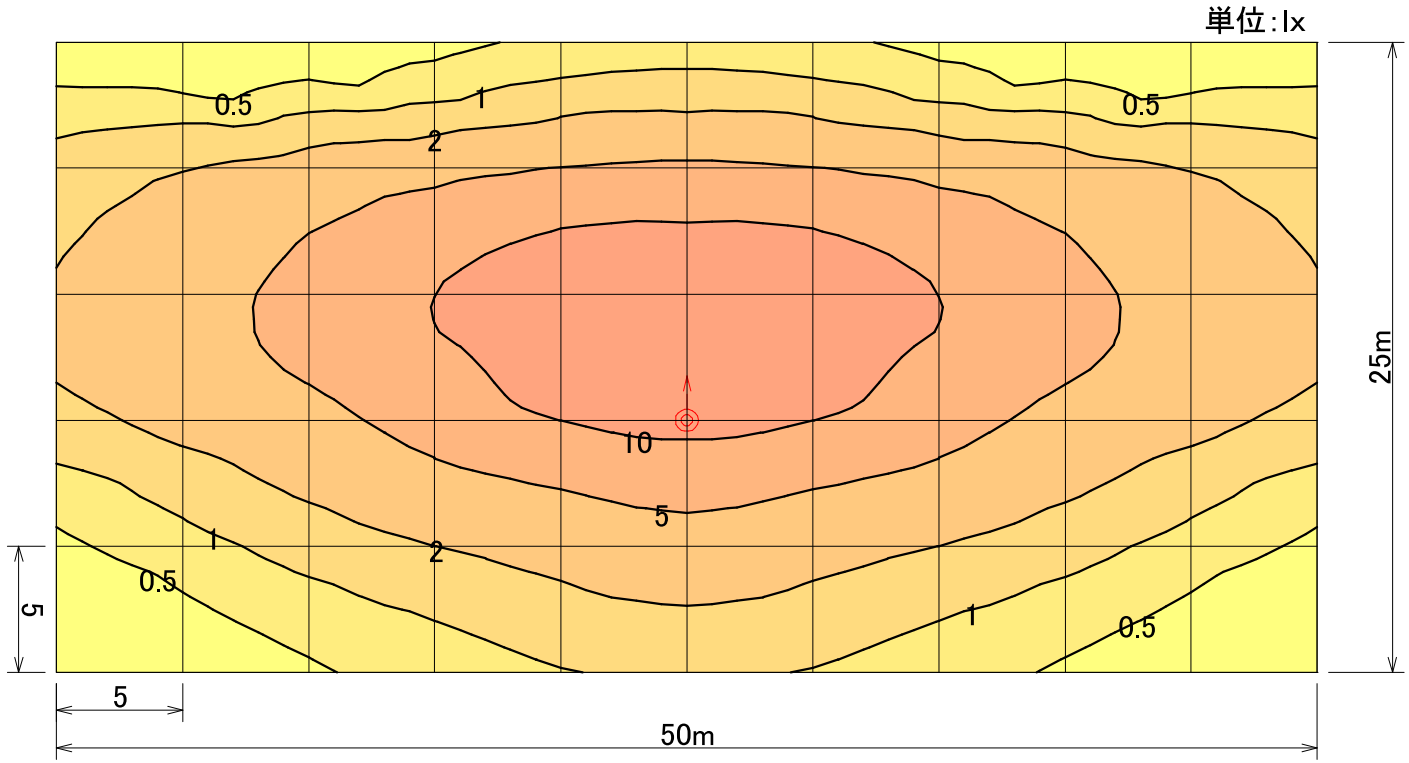

器具品番	FK-STK45GR2SV14-G
ランプ	LED-46-UNIT×2
全光束	10600 lm
保守率	0.70
器具コード	#Z04933
取付高さ	10 m
取付台数	1 台

	全体
平均照度	3.96 lx
最小照度	0.11 lx
最大照度	14.27 lx

LED道路灯45W 連続照明	水平面照度分布図 計算面高さ0m	作成	2025.10.15	参考照度分布
		縮尺	1/300	株式会社共立電照

A