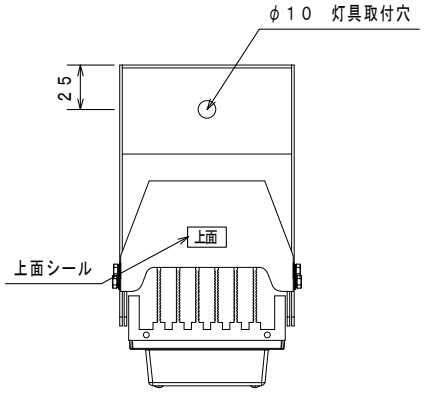

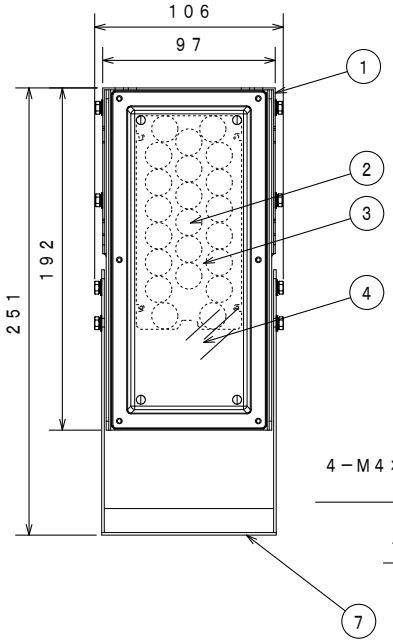

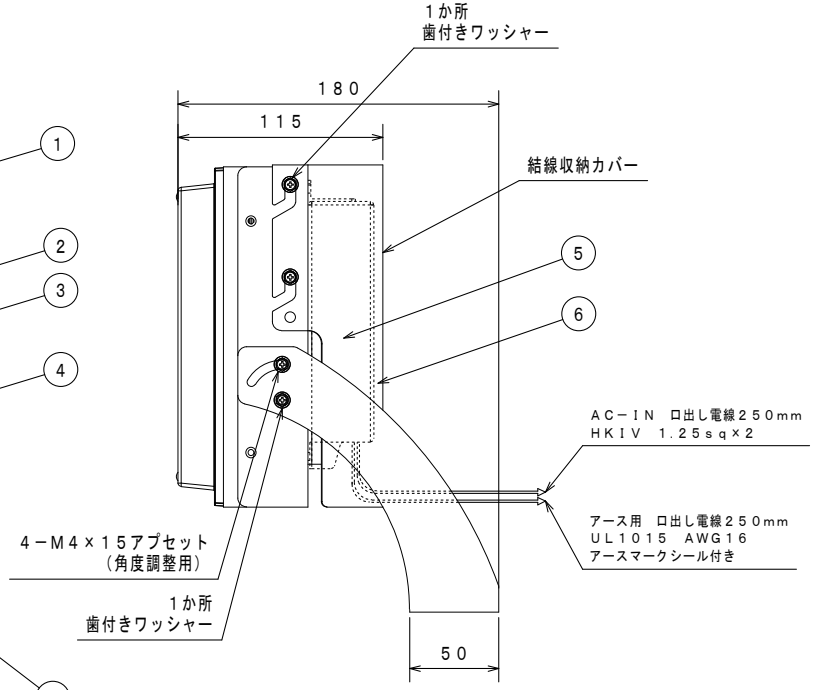

※製造の都合上、放熱フィン部分に加工痕がある場合がありますが、
性能に問題はございません。ご了承ください。

【（PS）E製品シール】

器具使用部材一覧（弊社指定）			数量
基板	SNT-001A	19G-50W	1
	-	-	
	-	-	
LED基板配線	1直1並列1系統		
レンズ	**L-01AN NARROW		1
グローブ	マット	-	1
	-	-	
アダプタ	-	-	-

部番	部品名	材質・材厚	数量	備考
1	本体	6063アルミ押出材	1	アルマイト処理
2	LED	LED-23-UNIT	1	-
3	レンズ	ポリカーボネート	1	狭角度
4	表面グローブ	耐候性ポリカーボネート	1	-
5	専用電源	45W調整	1	-
6	カバー	アルミ合金（t1.0）	1	粉体焼付塗装
7	取付金具	SUS（t1.5）	1	粉体焼付塗装
8	-	-	-	-

適合電源装置一覧（弊社指定）		数量
標準（調光無）	FKβ1-700-70NAi2	1
	-	
-	-	
-	-	
-	-	
電源金具	有　無	

部位	仕上色	色票番号	艶
カバー	グレー	3.7GY6.8/0.1	5分艶
	ダークブラウン	10YR2/1	5分艶
	ホワイト	5.4BG9.3/0.1	全艶
アーム	グレー	3.7GY6.8/0.1	5分艶
	ダークブラウン	10YR2/1	5分艶
	ホワイト	5.4BG9.3/0.1	全艶
-	-	-	-

電線長（m）						数量
標準	-	-	-	-	-	-
特殊						

器具型式	
	FDM45EN1HS1-M（初期光束補正機能付き）
	-

※標準外の仕様の場合はオプションとなります。

※型式末尾　-M=マット　仕様となります。

器具取付イメージ図

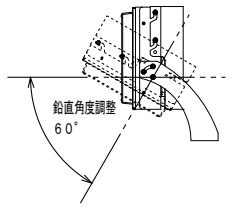

※下向き専用器具

付属品取付イメージ図

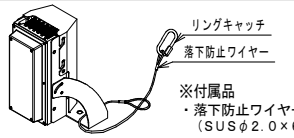

※付属品
・落下防止ワイヤー×1本
（SUSφ2.0×600mm）
・リングキャッチ×1個

寸法許容差	
寸法（mm）	許容差（mm）
200以下	±2
200～450	±3
450～700	±3
700以上	±5

入力電圧（V）		100	200
定格入力電流（A）	点灯初期値（最小値）	0.43	0.23
	4万時間点灯後（最大値）	0.47	0.25
	4万時間点灯（平均値）	0.45	0.24
定格入力電力（W）	点灯初期値（最小値）	41	41
	4万時間点灯後（最大値）	45	45
	4万時間点灯（平均値）	43	43
定格入力容量（VA）		47	49

全光束（lm）	9000
器具光束（lm）	6200
維持光束（lm）	5640
色温度（K）	5000
演色評価数	Ra70
質量（kg）	1.6
保護等級	IP44
受圧面積（㎡）	正面：0.020　側面：0.025
周波数（Hz）	50／60
力率	0.90以上
初期光束補正（%）	91
光束維持時間（h）	40000
梱包最大寸法 W×D×H（mm）	---

使用上のご注意

・周囲温度－10℃～40℃の範囲でご使用ください。
・LED素子は使用環境温度により、寿命が著しく減少します。周囲温度範囲内でご使用ください。
・LED素子には個体差があります。同一商品でも明るさや光色にバラツキがありますのであらかじめご了承ください。
・防水コネクタによる接続の場合、確実に根元まで接続してください。
・調光装置と併用や特殊用途・特殊環境でご使用される場合は、別途ご相談ください。
・記載された性能・仕様等は、技術開発の進歩に伴い、予告なしに変更することがありますのであらかじめご了承ください。
・ご使用になる前に、取扱説明書をよくお読みになり、正しくご使用ください。

安全上のご注意

・この器具は下向き専用です。それ以外の取付をされると火災・器具落下の原因となります。
・器具全体や一部及び前面部に材質を問わず、覆ったり被せたりしないでください。火災・感電・故障の原因となります。
・強い衝撃や振動が加わる場所、腐食性ガス、化学系ガス等の付近では使用しないでください。器具落下及び故障の原因となります。
・浸水する恐れがある場所では使用しないでください。感電の原因となります。

	DATE	NAME	APPROVED
DRAWN	2024/11/27	松　川	佐藤
CHECKED	2025/10/17		

株式会社　共立電照

TITLE　●LED投光器　45W
狭角度タイプ

DWG. No
FILE No.　9. 投光器　123
SHEET

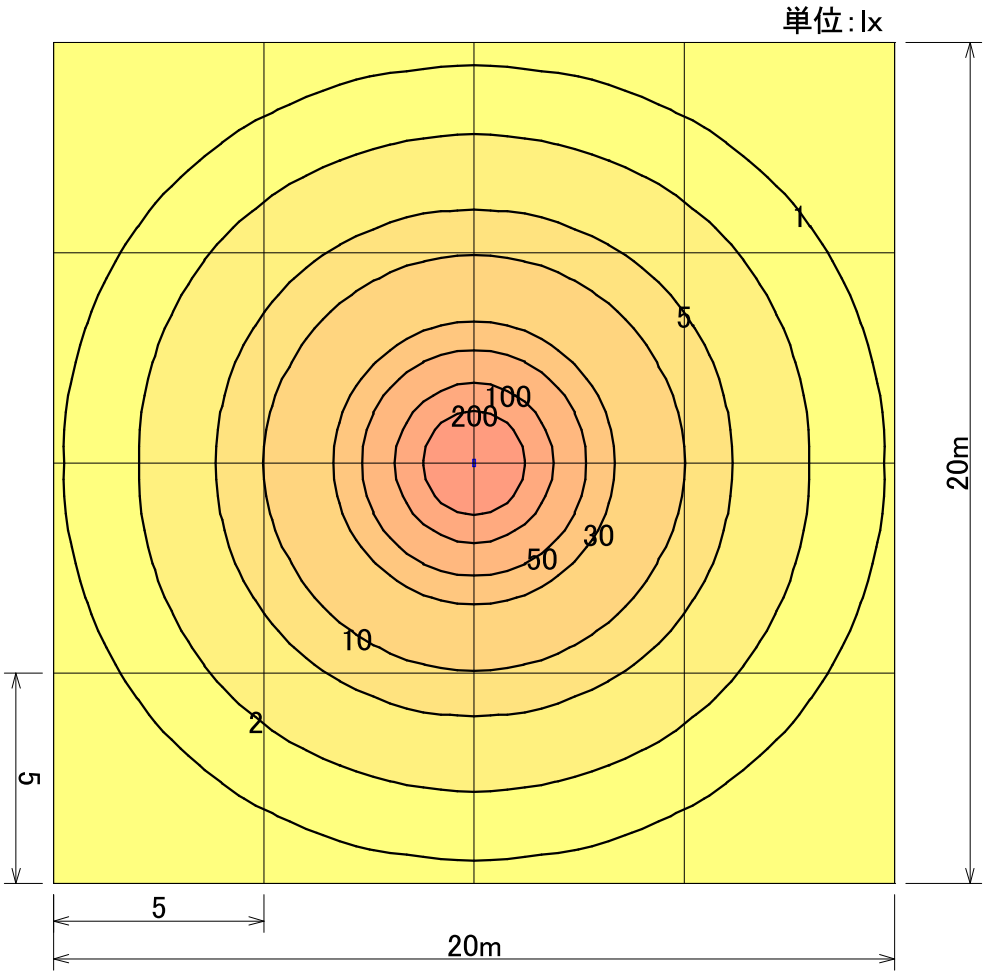

器具品番	FDM45EN1HS1-M
ランプ	LED-23-UNIT
全光束	9000 lm
保守率	0.86
器具コード	#Z04971
取付高さ	5 m
取付台数	1 台

	全体
平均照度	12.7 lx
最小照度	0.3 lx
最大照度	481.4 lx

※数値は参考値であり、この値を保障するものではありません。

LED投光器45W 狭角度	水平面照度分布図 計算面高さ0m	作成 2025.10.15	株式会社共立電照	A
		縮尺 1/180		